FASTPOINT SRL | Via Industria 27, Camponogara (VE)
T +39 041 462435 | F +39 041 463903
P IVA 01746590288 | Email: info@fastpointweb.it

TELAI DIVISIBILI A CLIP DES10 CLICK

Descrizione tecnica

Materiale: PP+GF

Colore: Nero

Autoestinguenza: V0 (UL94)

Temperatura d'esercizio: -40°C ~ +130°C

Protezione: IP54

Tutte le quote sono in mm

Su richiesta set di 4 viti di fissaggio in AISI304 con finitura black Dacromet 16009MCXX

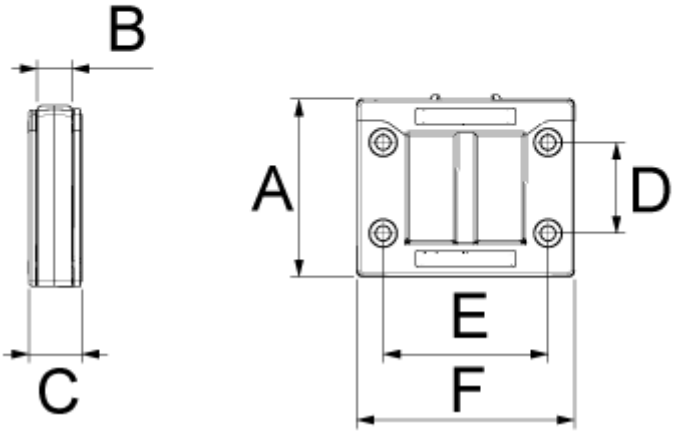

Codice	A	B	C	D	E	F	Conf./pezzi
15966FG01	62,6	12,3	18,6	32,0	83,0	100,6	10