FASTPOINT SRL | Via Industria 27, Camponogara (VE)
T +39 041 462435 | F +39 041 463903
P IVA 01746590288 | Email: info@fastpointweb.it

RIVETTI RIAPRIBILI SPESSORE 2,5 – 5,0 MM

Descrizione tecnica

Materiale Corpo: POM

Materiale Rivetto: PP

Autoestinguenza : HB (UL94)

Temperatura d esercizio: -35°C ~ + 100°C

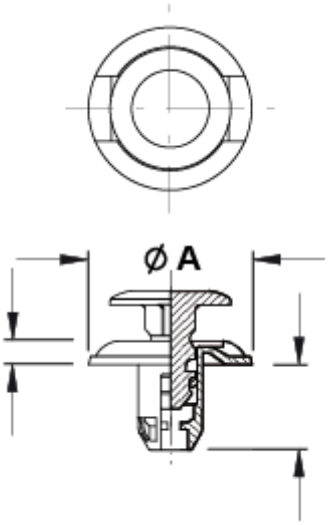

Codice	A	B	C	Foro	Spessore	Type	Conf./pezzi
10526GA01	20,0	2,9	10,5	Ø 8,0	2,5 - 5,0	2	1.000