FASTPOINT SRL | Via Industria 27, Camponogara (VE)
T +39 041 462435 | F +39 041 463903
P IVA 01746590288 | Email: info@fastpointweb.it

PASSACAVI CON MEMBRANA PERFORATA FORO Ø 21,0

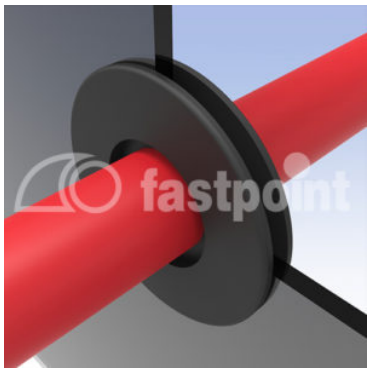

Descrizione tecnica

Materiale: PVC

Colore: Nero

Temperatura d'esercizio: -25°C ~ +60°C

Tutte le quote sono in mm

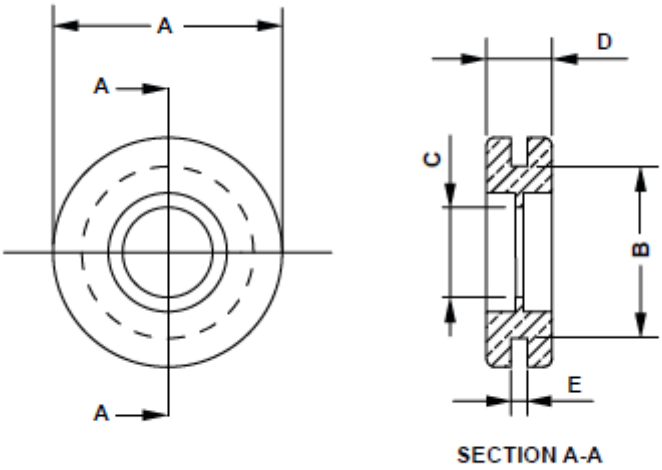

Codice	A	B	C	D	E	Conf./pezzi
12090CA01M	28,0	21,0	11,0	4,0	2,0	1.000