FASTPOINT SRL | Via Industria 27, Camponogara (VE)
T +39 041 462435 | F +39 041 463903
P IVA 01746590288 | Email: info@fastpointweb.it

FERMACAVI CON INSERIMENTO DALL'ALTO 4,8 – 5,0 MM.

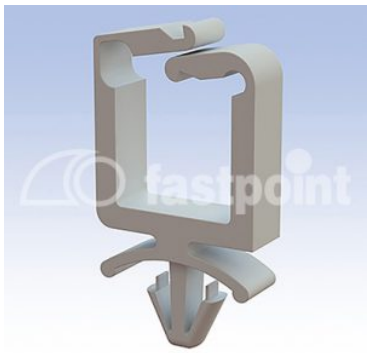

Descrizione tecnica

Materiale: PA 6.6
Colore: naturale
Autoestinguenza: V2 (UL 94)
Temperatura esercizio: -35°C ~ +85°C

Tutte le quote sono in mm.

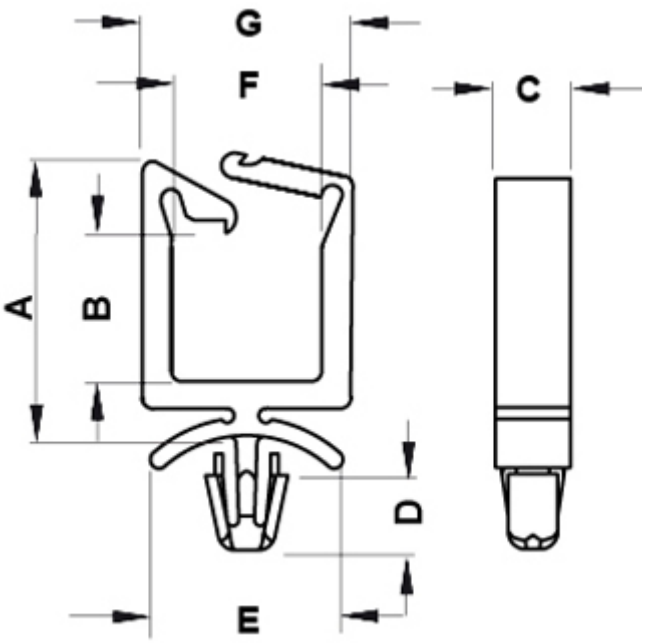

Codice	A	B	C	D	E	F	G	Foro	Spessore	Conf./pezzi
6579AA00	18,0	10,3	5,4	5,2	14,8	10,8	14,8	Ø 4,8 - 5,0	0,5 - 2,0	1.000
6580AA00	27,2	19,6	5,4	5,2	14,8	10,8	14,8	Ø 4,8 - 5,0	0,5 - 2,0	1.000
9899AA00	13,0	3,6	5,6	5,6	14,2	11,1	15,5	Ø 4,8	0,8 - 2,0	1.000
9900AA00	18,0	8,4	5,6	5,6	14,2	11,1	15,5	Ø 4,8	0,8 - 2,0	1.000

Codice	A	B	C	D	E	F	G	Foro	Spessore	Conf./pezzi
9901AA00	27,2	17,5	5,6	5,6	14,2	11,1	15,5	Ø 4,8	0,8 - 2,0	1.000
9902AA00	35,1	25,4	5,6	5,6	14,2	11,1	15,5	Ø 4,8	0,8 - 2,0	1.000
9903AA00	13,0	3,6	5,6	5,6	14,2	11,1	15,5	Ø 4,8	2,6 - 3,6	1.000
9904AA00	18,0	8,4	5,6	5,6	14,2	11,1	15,5	Ø 4,8	2,6 - 3,6	1.000
9905AA00	27,2	17,5	5,6	5,6	14,2	11,1	15,5	Ø 4,8	2,6 - 3,6	1.000
9906AA00	35,1	25,4	5,6	5,6	14,2	11,1	15,5	Ø 4,8	2,6 - 3,6	1.000