FASTPOINT SRL | Via Industria 27, Camponogara (VE)
T +39 041 462435 | F +39 041 463903
P IVA 01746590288 | Email: info@fastpointweb.it

FERMACAVI AUTOADESIVI INSERIMENTO DALL'ALTO

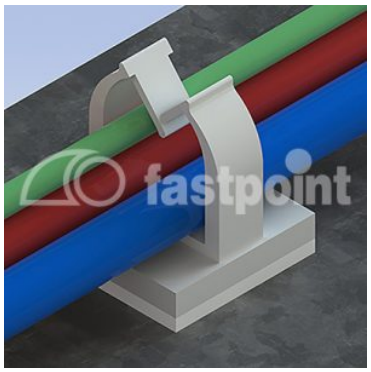

Descrizione tecnica

Materiale: PA 6.6
Colore: naturale
Autoestinguenza: V2 (UL 94)
Temperatura esercizio:
-adesivo acrilico: -25°C ~ +80°C
Tutte le quote sono in mm.

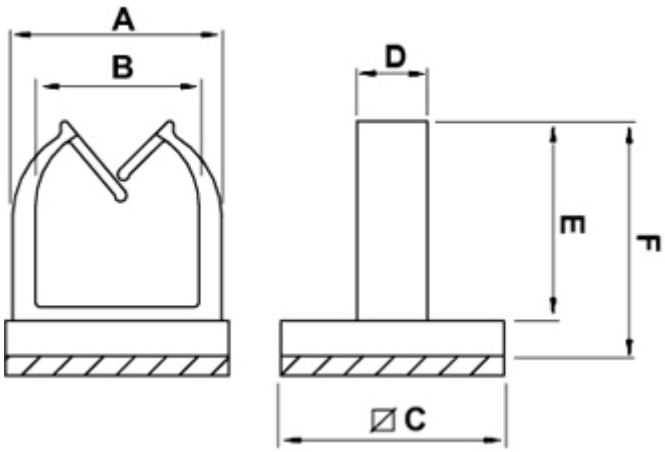

Codice	A	B	C	D	E	F	Conf./pezzi
6273AA00AS	11,9	9,3	12,7	4,0	11,4	13,7	1.000
6358AA00AS	6,9	4,1	9,5	2,0	4,0	5,7	1.000