FASTPOINT SRL | Via Industria 27, Camponogara (VE)
T +39 041 462435 | F +39 041 463903
P IVA 01746590288 | Email: info@fastpointweb.it

DISTANZIATORI PER FORI CIECHI FORO DI Ø 4,0 – Ø 7,9

Descrizione tecnica

Materiale: PA 6.6
Colore: naturale
Autoestinguenza: V2 (UL 94)

Temperatura esercizio: -35°C ~ +85°C

Tutte le quote sono in mm

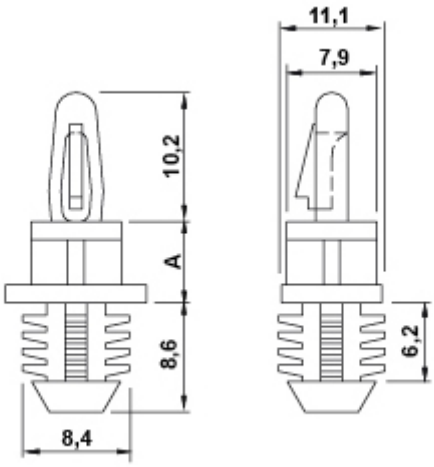

Codice	A	B	C	D	E	F	G	Foro superiore	Spessore sup.	Foro inferiore	Spessore inf.	Conf./pezzi
8170AA00	4,8	10,2	8,6	8,4	11,1	7,9	6,2	Ø 4,0	1,2 - 1,7	Ø 7,9	6,4	1.000
8171AA00	6,4	10,2	8,6	8,4	11,1	7,9	6,2	Ø 4,0	1,2 - 1,7	Ø 7,9	6,4	1.000
5962AA00	9,5	10,2	8,6	8,4	11,1	7,9	6,2	Ø 4,0	1,2 - 1,7	Ø 7,9	6,4	1.000
8173AA00	11,1	10,2	8,6	8,4	11,1	7,9	6,2	Ø 4,0	1,2 - 1,7	Ø 7,9	6,4	1.000
8174AA00	12,7	10,2	8,6	8,4	11,1	7,9	6,2	Ø 4,0	1,2 - 1,7	Ø 7,9	6,4	1.000
8175AA00	15,9	10,2	8,6	8,4	11,1	7,9	6,2	Ø 4,0	1,2 - 1,7	Ø 7,9	6,4	1.000
8176AA00	19,1	10,2	8,6	8,4	11,1	7,9	6,2	Ø 4,0	1,2 - 1,7	Ø 7,9	6,4	1.000

FASTPOINT SRL | Via Industria 27, Camponogara (VE)
T +39 041 462435 | F +39 041 463903
P IVA 01746590288 | Email: info@fastpointweb.it

Codice	A	B	C	D	E	F	G	Foro superiore	Spessore sup.	Foro inferiore	Spessore inf.	Conf./pezzi
8177AA00	22,2	10,2	8,6	8,4	11,1	7,9	6,2	Ø 4,0	1,2 - 1,7	Ø 7,9	6,4	1.000
8178AA00	25,4	10,2	8,6	8,4	11,1	7,9	6,2	Ø 4,0	1,2 - 1,7	Ø 7,9	6,4	1.000