FASTPOINT SRL | Via Industria 27, Camponogara (VE)
T +39 041 462435 | F +39 041 463903
P IVA 01746590288 | Email: info@fastpointweb.it

CLIP PER CABLAGGIO 4 CAVI

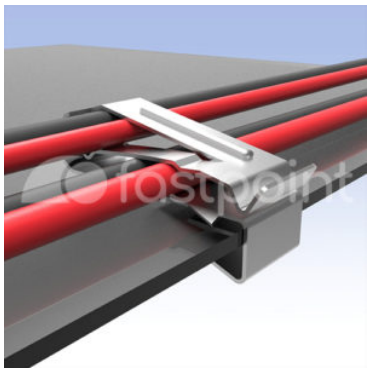

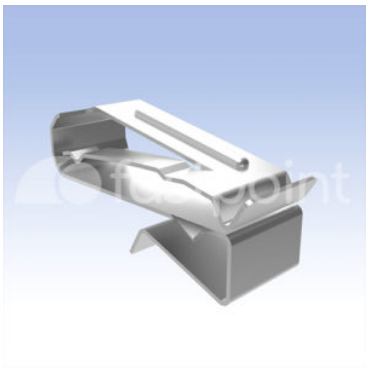

Descrizione tecnica

Materiale: Acciaio inox

Tutte le quote sono in mm

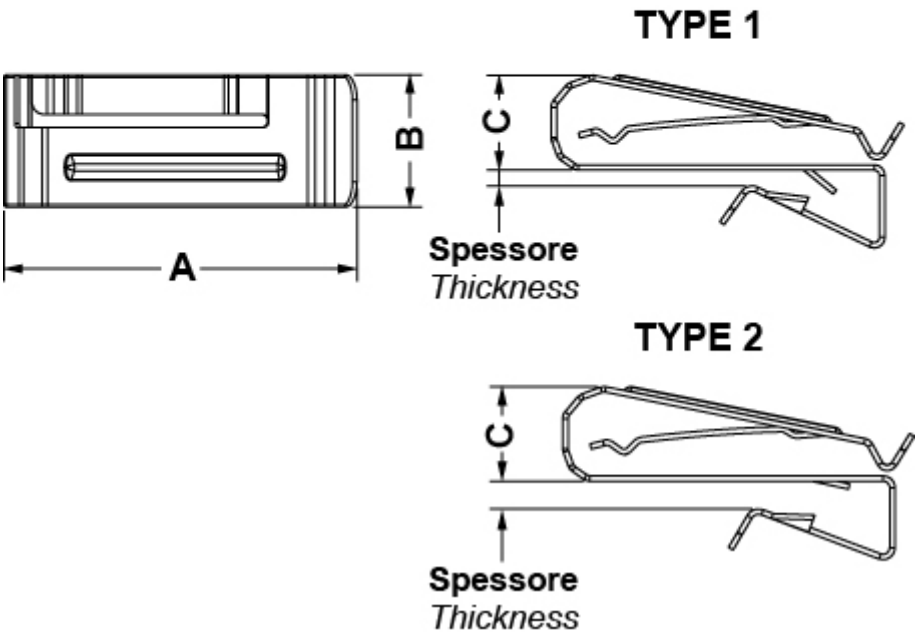

Codice	Type	A x B	C	Spessore	Ø Diametro cavo	Conf./pezzi
15841MD90	1	33,8 x 12,7	9,1	1,4 - 3,2	5,1 - 7,6	100
15842MD90	1	33,8 x 12,7	9,1	1,4 - 3,2	5,1 - 7,6	4.000
15843MD90	2	33,8 x 12,7	9,1	3,2 - 6,4	5,1 - 7,6	100
15844MD90	2	33,8 x 12,7	9,1	3,2 - 6,4	5,1 - 7,6	4.000