FASTPOINT SRL | Via Industria 27, Camponogara (VE)
T +39 041 462435 | F +39 041 463903
P IVA 01746590288 | Email: info@fastpointweb.it

CLIP PER CABLAGGIO 4 – 2 CAVI

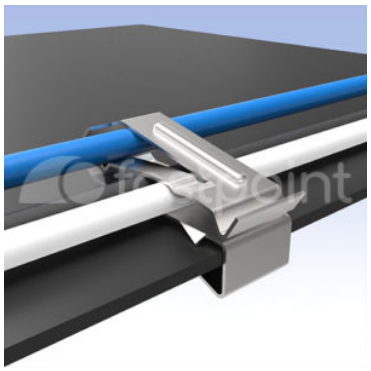

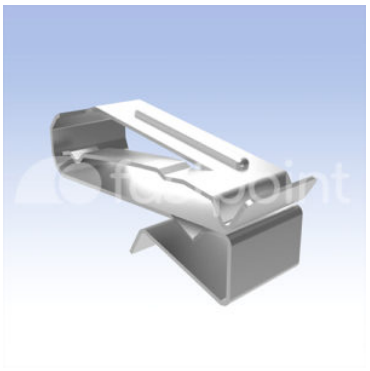

Descrizione tecnica

Materiale: Acciaio inox

Tutte le quote sono in mm

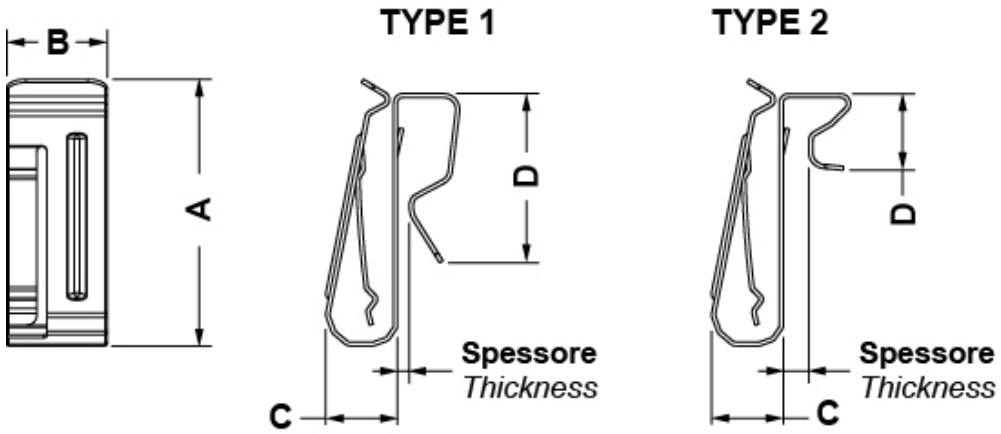

Codice	Type	A x B	C	D	Spessore	Ø Diametro cavo	Conf./pezzi
15831MD90	1	34,0 x 12,7	9,1	21,3	2,0 - 6,4	6,4 x 25,4	100
15832MD90	1	34,0 x 12,7	9,1	21,3	2,0 - 6,4	6,4 x 25,4	4.000
15833MD90	2	34,0 x 12,7	9,1	9,7	2,0 - 6,4	6,4 x 25,4	100
15834MD90	2	34,0 x 12,7	9,1	9,7	2,0 - 6,4	6,4 x 25,4	4.000