FASTPOINT SRL | Via Industria 27, Camponogara (VE)
T +39 041 462435 | F +39 041 463903
P IVA 01746590288 | Email: info@fastpointweb.it

CHIUSURA 1/4 DI GIRO

Descrizione tecnica

Materiale clip: PA 6.6
Autoestinguenza: V2 (UL 94)

Temperatura d'esercizio: -35°C ~ +85°C
Colore: nero

Tutte le quote sono in mm

Per lo smontaggio, ruotare la testa di fissaggio del componente di 90° in senso orario

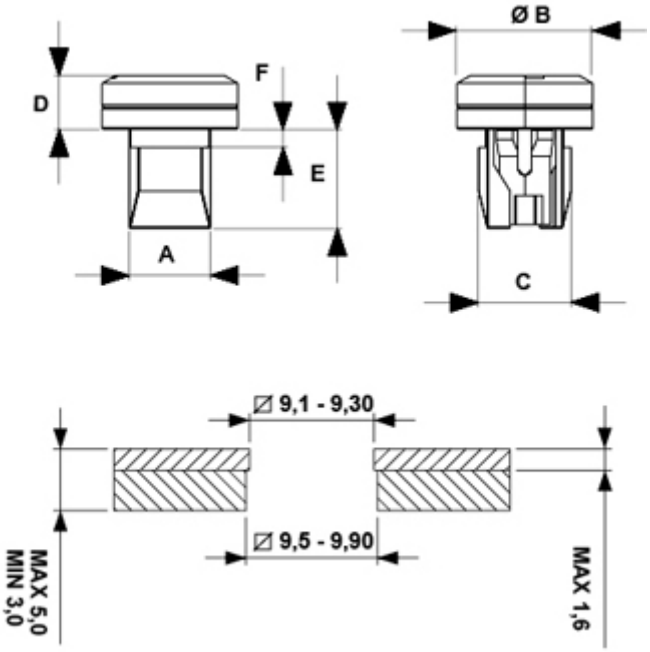

Codice	A	B	C	D	E	F	Colore	Conf./pezzi
8093AA01	9,0	15,0	10,3	6,0	11,0	2,0	Nero	1.000