FASTPOINT SRL | Via Industria 27, Camponogara (VE)
T +39 041 462435 | F +39 041 463903
P IVA 01746590288 | Email: info@fastpointweb.it

PASACABLES

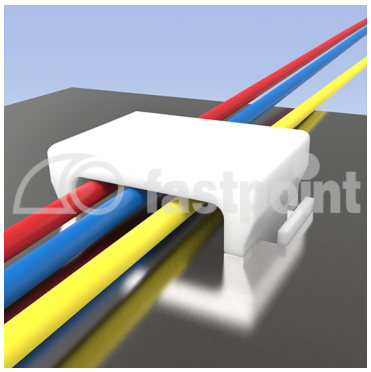

Descripción Técnica

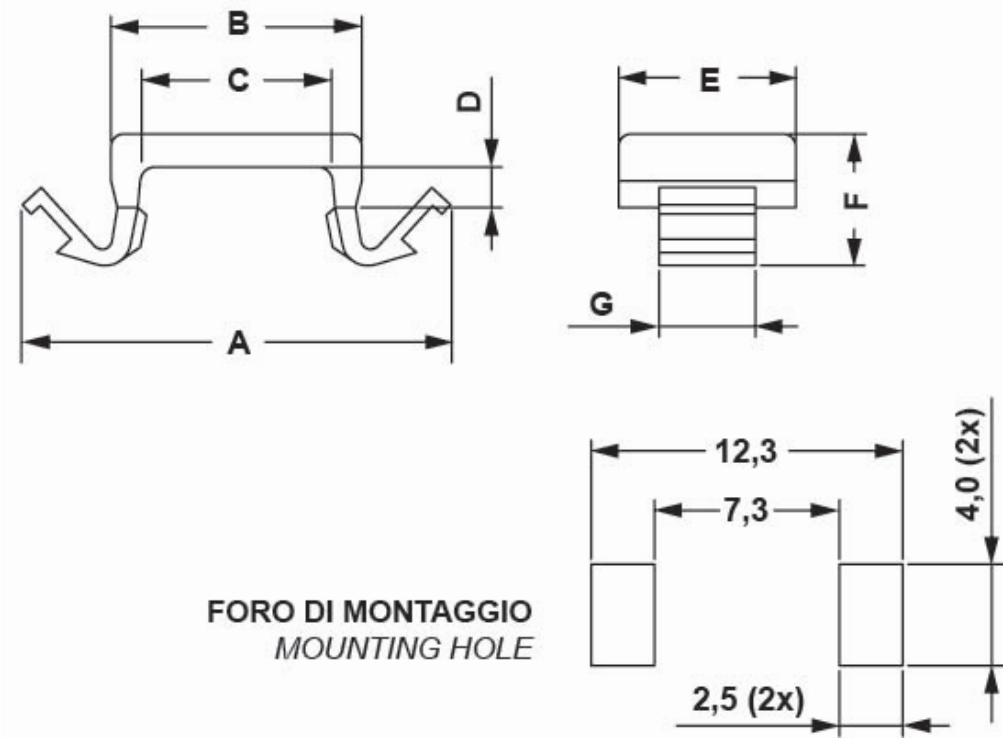

Codigo	A	B	C	D	E	F	G	Conf./piezas
12058AA00	16,8	9,9	7,5	1,6	7,0	5,1	3,8	1.000