FASTPOINT SRL | Via Industria 27, Camponogara (VE)
T +39 041 462435 | F +39 041 463903
P IVA 01746590288 | Email: info@fastpointweb.it

CAPS

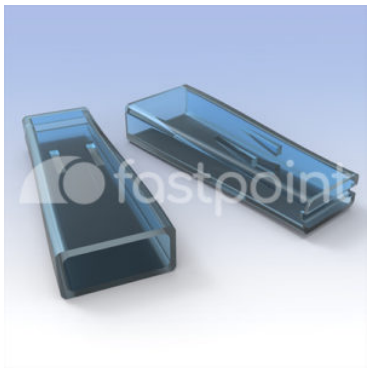

Technical description

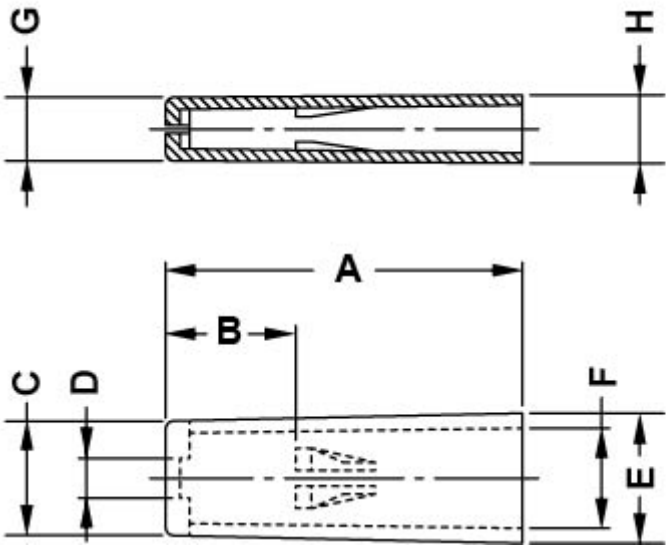

Code	A	B	C	D	E	F	G	H	MOQ-Pcs
14903CA08	22,5	8,2	7,2	2,5	8,2	6,3	4,0	4,3	1.000