FASTPOINT SRL | Via Industria 27, Camponogara (VE)
T +39 041 462435 | F +39 041 463903
P IVA 01746590288 | Email: info@fastpointweb.it

SPREIZNIETE WIEDERLÖSBAR

Technische Beschreibung

Material: PA 6.6
Entflammbarkeit: V2 (UL94)
Temperaturbereich: -35° ~ +85°C
Farbe: Schwarz

Alle Maße in mm

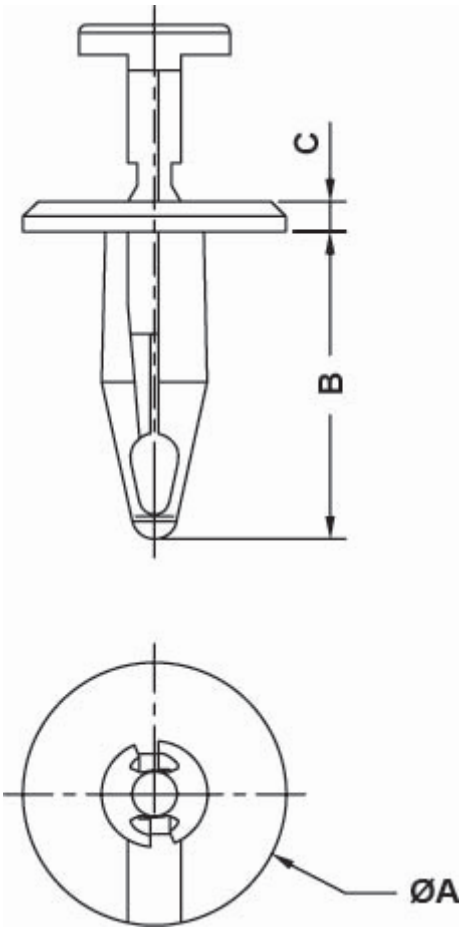

FASTPOINT SRL | Via Industria 27, Camponogara (VE)
T +39 041 462435 | F +39 041 463903
P IVA 01746590288 | Email: info@fastpointweb.it

Artikel	A	B	C	Bohrung	Stärke	VPE-Stckz.
12850AA01	Ø 17,4	20,4	2,0	Ø 6,3	1,5 - 8,9	1.000