FASTPOINT SRL | Via Industria 27, Camponogara (VE)
T +39 041 462435 | F +39 041 463903
P IVA 01746590288 | Email: info@fastpointweb.it

KLEMMMUTTER

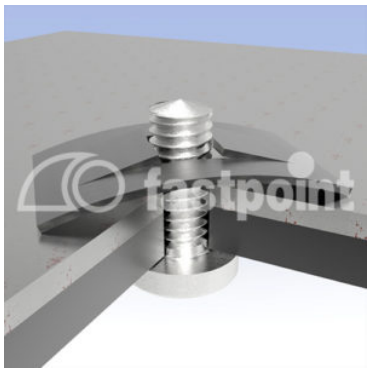

Technische Beschreibung

Material: Federstahl

**Alle Maße in mm*

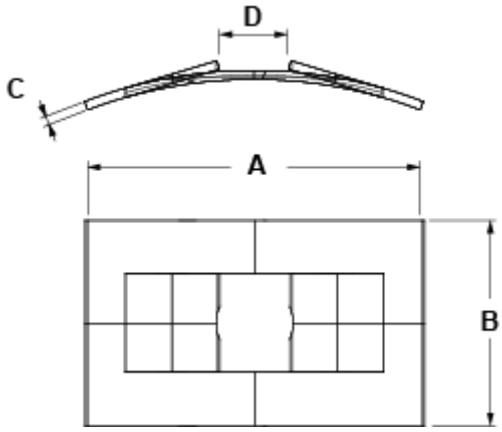

Artikel	A	B	C	D	VPE-Stckz.
1514MC90	13,0	8,0	0,35	3,0	5.000