FASTPOINT SRL | Via Industria 27, Camponogara (VE)
T +39 041 462435 | F +39 041 463903
P IVA 01746590288 | Email: info@fastpointweb.it

KABELHALTER STECKBAR

Technische Beschreibung

Material: PA 6.6
Entflammbarkeit: V2 (UL94)
Temperaturbereich: -35°C ~ +85°C
Farbe: Natur
Auf Anfrage auch in V0 (UL94) erhältlich

Auf Anfrage auch in PA4.6 erhältlich
Farbe: Rot
Entflammbarkeit: V2 (UL94)
Temperaturbereich: -30°C ~ +150°C

*Alle Maße in mm

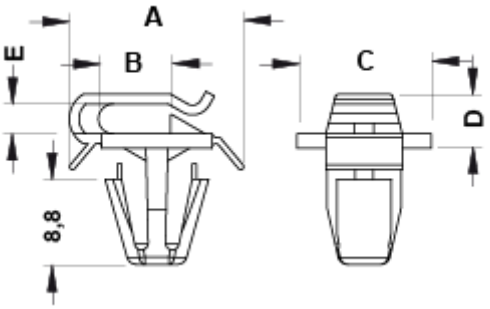

Artikel	A	B	C	D	E	Bohrung	Stärke	VPE-Stckz.
10680AA00	18,0	7,5	14,0	5,6	3,1	Ø 8,0	1,0 - 2,8	1.000