FASTPOINT SRL | Via Industria 27, Camponogara (VE)
T +39 041 462435 | F +39 041 463903
P IVA 01746590288 | Email: info@fastpointweb.it

BEFESTIGUNGSPIN MIT RASTVERSCHLUSS Ø 4,7

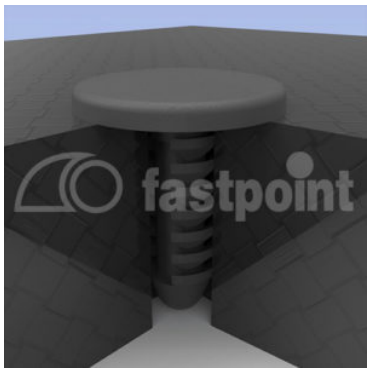

Technische Beschreibung

Material: PA 6.6
Entflammbarkeit : HB (UL94)
Temperaturbereich: -35°C ~ +85°C
Farbe: Schwarz

Alle Maße in mm

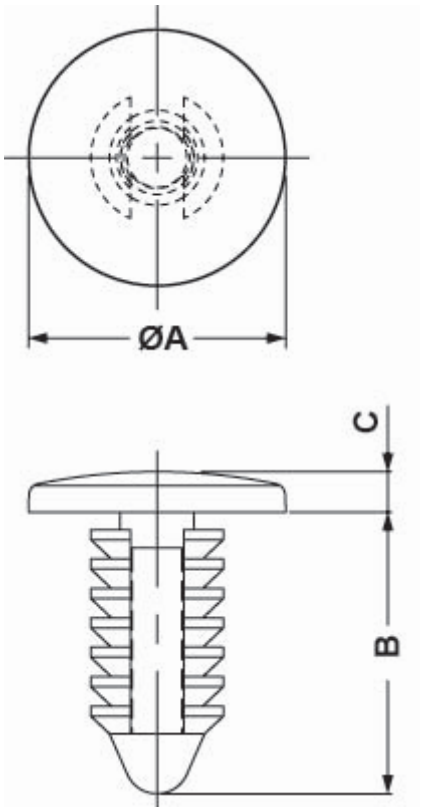

Artikel	A	B	C	Bohrung	Stärke	VPE-Stckz.
12657AA01	Ø11,1	12,1	1,7	Ø 4,7	0,7 - 6,7	1.000